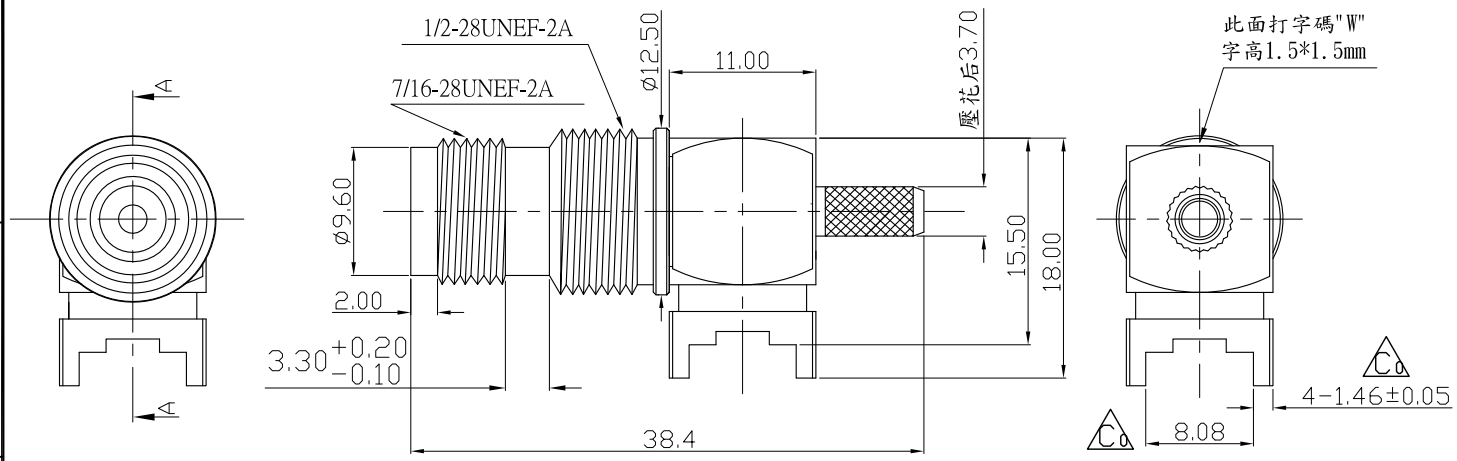

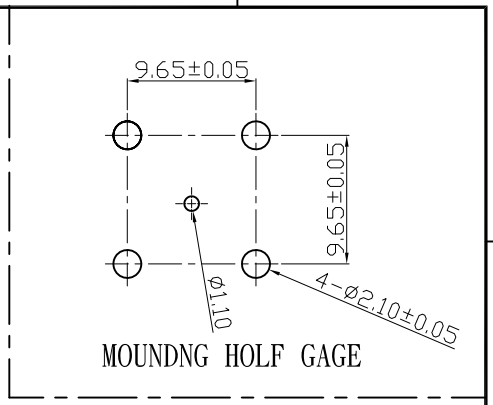

MOUNDNG HOLF GAGE

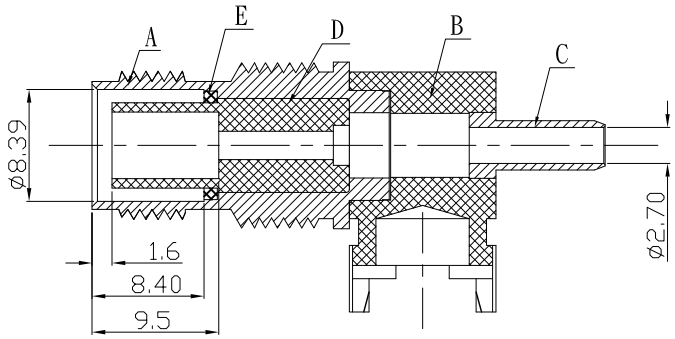

A-A部剖視圖

CD028932030-10

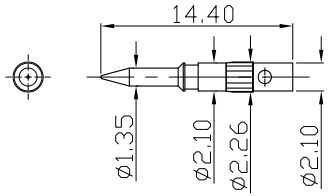

CD028932030-6

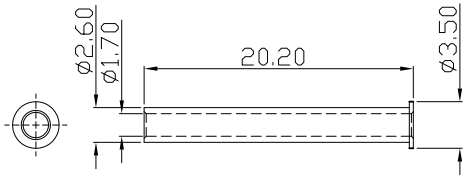

CD028932030-8

Biuld of material:

項次		名稱	料號	數量	材質	電鍍或顏色	版本	備註
5		TNC Jack PCB 180°-后套	CD028932030-9	1	BRASS (鉚料)	80u"-120u" NICKEL PLATED	B0	車件
4		TNC Jack PCB 180°-后塞	CD028932030-8	1	快削銅	80u"-120u" NICKEL PLATED	B0	車件
3		TNC Jack PCB 180°-絕緣墊片	CD028932030-7	1	TEFLON	WHITE	C0	車件
2		TNC Jack PCB 180°-中心針	CD028932030-6	1	快削銅	3u"GOLD PLATED	B0	車件
組件(1)	E	TNC Jack PCB 180°-華司	CD028932030-5	1	快削銅	80u"-120u" NICKEL PLATED	B1	車件
	D	TNC Jack PCB 180°-膠心	CD028932030-4	1	TEFLON	WHITE	B0	車件
	C	TNC Jack PCB 180°-銅殼	CD028932030-3	1	快削銅	80u"-120u" NICKEL PLATED	B0	車件
	B	TNC Jack PCB 180°-轉接頭	CD028932030-2	1	快削銅	80u"-120u" 吃錫鎳	B1	車件
	A	TNC Jack PCB 180°-本體	CD028932030-1	1	快削銅	80u"-120u" NICKEL PLATED	C0	車件

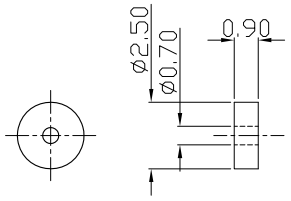

SCALE:2:1

CD028932030-7

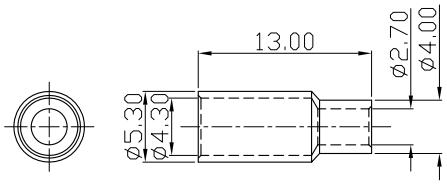

CD028932030-9

東莞世華電子有限公司
SHYH HWA ELECTRONICS CO.,LTD.(DONGGUAN)
地址:東莞市塘廈鎮諸佛嶺178工業區
TEL:0769-7910020-1 FAX:0769-7910210

DRAWN BY	馮玉蓮	ITEM	TNC Jack PCB 180°	ANGLE PROJECTION	UNIT	MM			
CHECKED BY					SCALE	2:1	C0	客戶要求,工程變更	08/24/2005
APPROVED BY		PART NO	CD028932030	TOLERANCE .X±0.2 .XX±0.10	DATE	08/24/2005	REVISION	DESCRIPTION	DATE